NOVA

Arcluce

0201

INDUSTRIAL

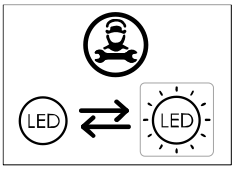

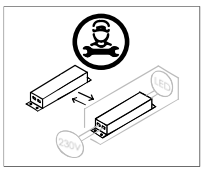

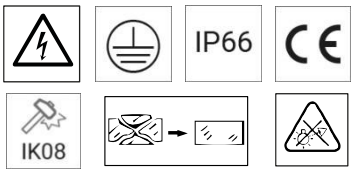

AVVERTENZE

SONO VIETATE MODIFICHE ALL'APPARECCHIO SENZA AUTORIZZAZIONE

Perseguiamo una politica di costante miglioramento del prodotto. Ci riserviamo il diritto di modificare le caratteristiche dell'apparecchiatura senza preavviso. Si prega di fare riferimento al sito www.arcluce.it per questo e altri documenti tecnici che vengono continuamente aggiornati. Tutte le informazioni sono presentate in buona fede. Nessuna responsabilità ci può essere attribuita per errori, omissioni o interpretazioni errate. Le fotografie e i disegni sono nei limiti della qualità della riproduzione stampata, non sono vincolanti e solo per informazione.

Direttiva 2002/96/CE (Rifiuti di Apparecchiature Elettriche ed Elettroniche - RAEE). Il pittogramma del bidone con ruote barrato indica che questo prodotto non deve essere smaltito come normale rifiuto urbano ma attraverso raccolta separata; questo per evitare potenziali conseguenze negative per l'ambiente e la salute umana. Per i dettagli sulle strutture di raccolta disponibili, contattare l'ufficio governativo locale o il rivenditore presso il quale è stato acquistato il prodotto.

La sicurezza e il corretto funzionamento dell'apparecchio sono garantiti solo rispettando le normative elettriche e queste istruzioni pertanto è necessario conservarle. L'installazione deve essere eseguita da personale qualificato fare sempre riferimento ai dati elettrici presenti sull'etichetta dell'apparecchio. La sorgente luminosa contenuta in questo apparecchio deve essere sostituita solo dal costruttore o dal suo servizio di assistenza o da personale altrettanto qualificato. Utilizzare solamente pezzi di ricambio originali ARCLUCE.

Prima di qualsiasi intervento sul dispositivo, spegnere l'alimentazione.

Sostituire gli schermi di protezione danneggiati.

Gruppo di rischio 1 (IEC/TR62778). L'apparecchio deve essere posizionato in modo da non causare sguardi prolungati nell'apparecchio a una distanza inferiore a 2m.

WARNING

ANY MODIFICATION TO THIS FITTING IS FORBIDDEN WITHOUT PRIOR AUTHORIZATION

Our policy is the constant improvement of the product., We reserve the right to modify the characteristics of the equipment without prior notice. Please refer to the website **www.arcluce.it** for this and other technical documents continually updated.

All information is presented in good faith. no responsibility may be imputed to us for errors, omissions or incorrect interpretations.

The photographs and drawings are within the limits of the quality of the printed reproduction, not binding and indicative only.

Directive 2002/96/CE (Waste Electrical and Electronic Equipment - WEEE). The crossed out wheeled bin label that this product should not be disposed how the normal household waste stream, but with a separate collection; this in order to prevent potential negative consequences for the environment and the human health. For more details on available collection facilities please contact your local government office or the dealer where you purchased this product.

The safety and the proper functioning of the fitting is guaranteed only respecting the electrical Standards and this mounting instructions; therefore it's necessary to keep them.

Installation should be carried out by a suitable qualified person. Always refer to electrical data on the fixture label.

The light source contained in this luminaire shall only be replaced by the manufacturer or his service agent or a similar qualified person. Only use original ARCLUCE spare parts.

Turn off power before maintenance.

Replace any cracked shield.

Risk group 1 (IEC/TR62778). Do not stare at operating LED. The luminaire should be positioned so that prolonged staring into the luminaire at a distance closer than 2m is not expected.

Data di emissione: 04.07.2023

Stato di modifica: M2

Codice: 6550250.11

Arcluce S.p.A. - Via 1° Maggio, 6 - 20070 San Zenone al Lambro, Milano, Italia - Tel. +39 02 9810981 - Fax +39 02 98264062 - E-mail: info@arcluce.it

NOVA

Arcluce

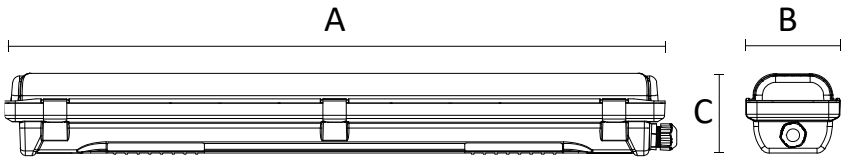

	NOVA
Dimensioni: *Dimensions:*	A: 676 / 1236 / 1536 mm B: 120 mm C: 76 mm
Peso: *Weight:*	1,1 / 1,8 / 2,3 Kg
T di funzionamento (T max) *Rated Ta (max Ta):*	-20°C ÷ +25°C (45°C)

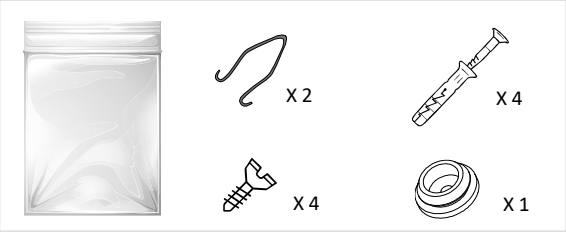

Cablaggio:	*Wiring:*	ON/OFF, DALI, EMERGENCY, SNS
Alimentazione:	*Input:*	220-240V 50/60Hz

INSTALLAZIONE - *INSTALLATION*

1

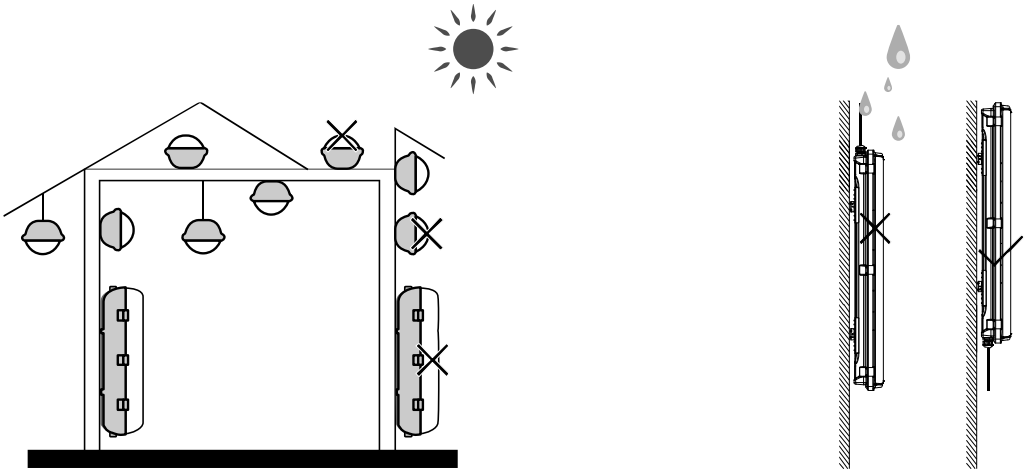

2

LUNGH APPARECCHIO *FIXTURE LENGHT*	NOVA d
636 mm	348 mm
1236 mm	800 mm
1536 mm	1100 mm

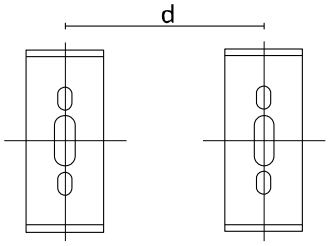

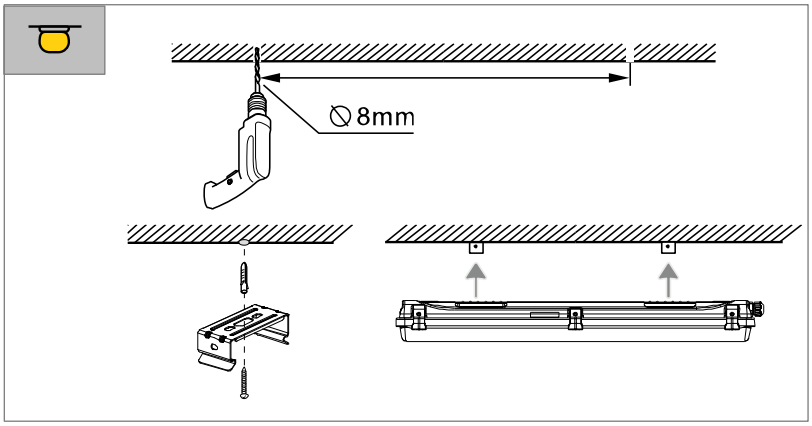

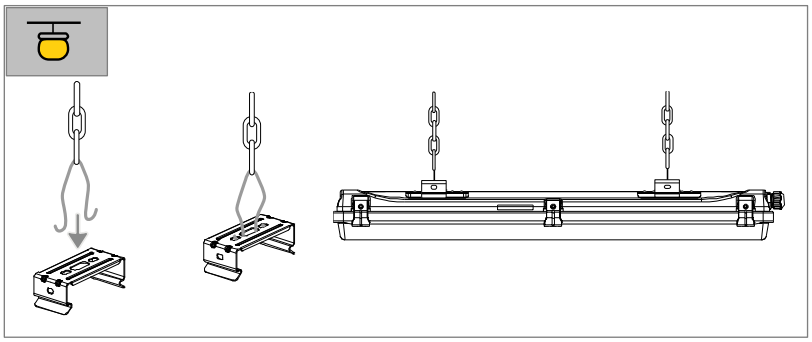

Data di emissione: 04.07.2023

Stato di modifica: M2

Codice: 6550250.11

Arcluce S.p.A. - Via 1° Maggio, 6 - 20070 San Zenone al Lambro, Milano, Italia - Tel. +39 02 9810981 - Fax +39 02 98264062 - E-mail: info@arcluce.it

3

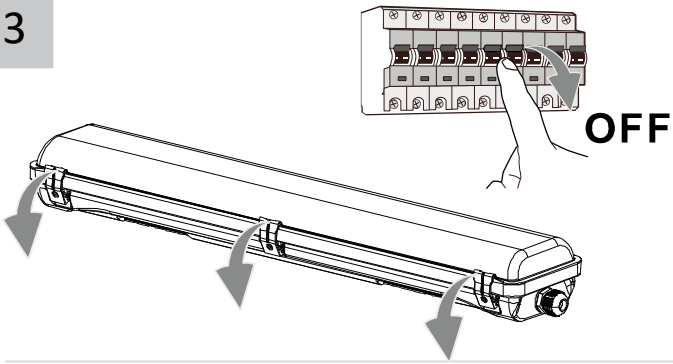

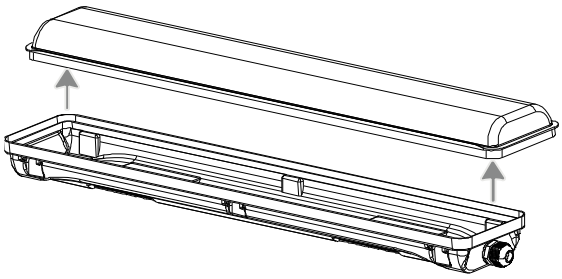

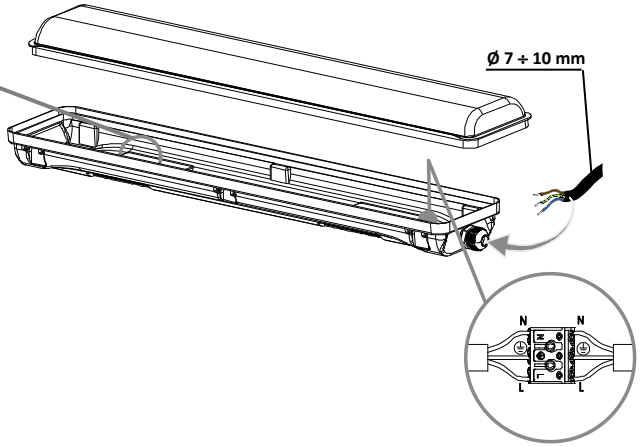

SET POTENZA *POWER SET*	L=636 mm	L=1236 mm	L=1536 mm
OFF OFF	11W	20W	34W
OFF ON	14W	26W	43W
ON OFF	17W	31W	51W
ON ON	20W	36W	60W

SETTAGGIO SENSORE
SENSOR SET

Solo versioni SNS.
Only for SNS version.

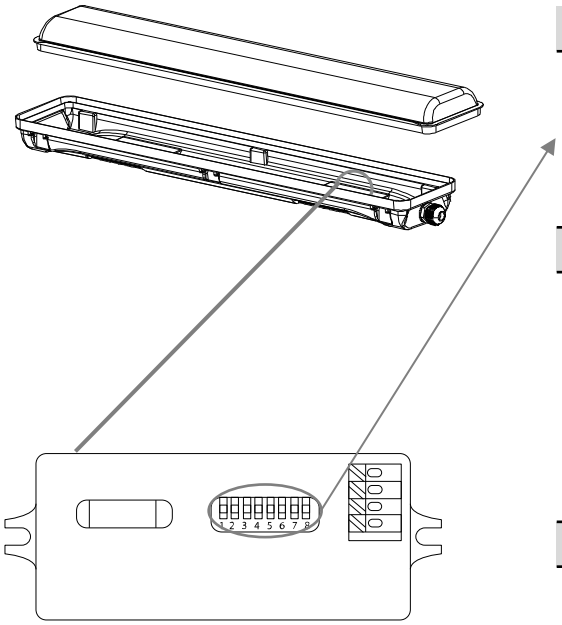

	PIN	1	2
Sensibilità *Sensitivity*	25%	OFF	OFF
	50%	ON	OFF
	75%	OFF	ON
	100%	ON	ON

	PIN	3	4	5
Durata *Hold time*	5 s	ON	ON	ON
	30 s	OFF	ON	ON
	90 s	ON	OFF	ON
	5 min	OFF	OFF	ON
	20 min	ON	ON	OFF
	30 min	OFF	OFF	OFF

	PIN	6	7	8
Soglia illuminamento *Light threshold*	2 lx	ON	ON	ON
	10 lx	ON	ON	OFF
	30 lx	OFF	ON	OFF
	50 lx	ON	OFF	OFF
	OFF	OFF	OFF	OFF

Data di emissione: 04.07.2023
Stato di modifica: M2
Codice: 6550250.11

MONTAGGIO PLAFONE
CEILING MOUNTING

H: 3m
Sensibilità / *Sensitivity:* 100% / 75% / 50% / 25%

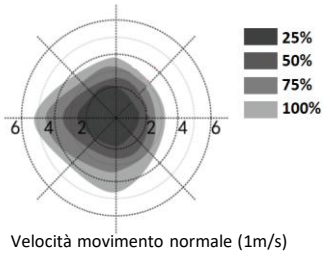

Velocità movimento normale (1m/s)
Normal moving speed (1m/s)

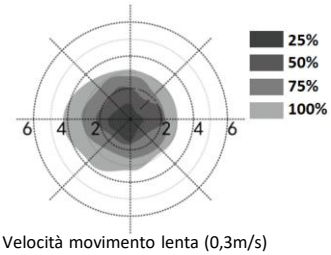

Velocità movimento lenta (0,3m/s)
Slow moving speed (0,3m/s)

H: 6m
Sensibilità / *Sensitivity:* 100% / 75%

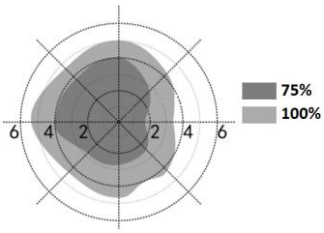

Velocità movimento normale (1m/s)
Normal moving speed (1m/s)

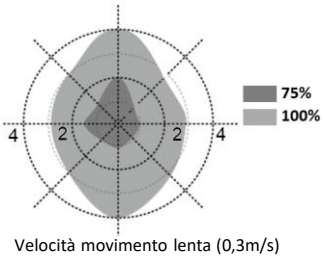

Velocità movimento lenta (0,3m/s)
Slow moving speed (0,3m/s)

MONTAGGIO PARETE
WALL MOUNTING

H: 2m
Sensibilità / *Sensitivity:* 100%
Velocità movimento normale (1m/s)
Normal moving speed (1m/s)

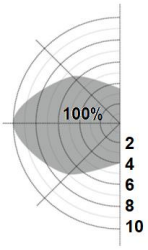

H: 2m
Sensibilità / *Sensitivity:* 100%
Velocità movimento lenta (0,3m/s)
Slow moving speed (0,3m/s)

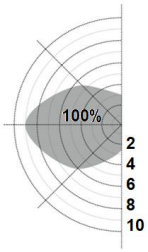

ON/OFF, SNS

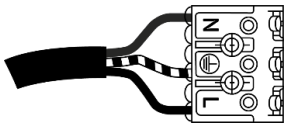

DALI

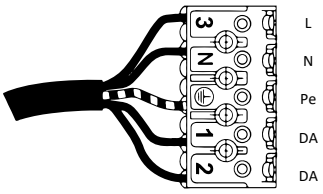

EM

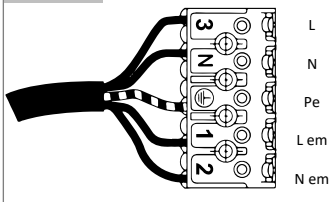

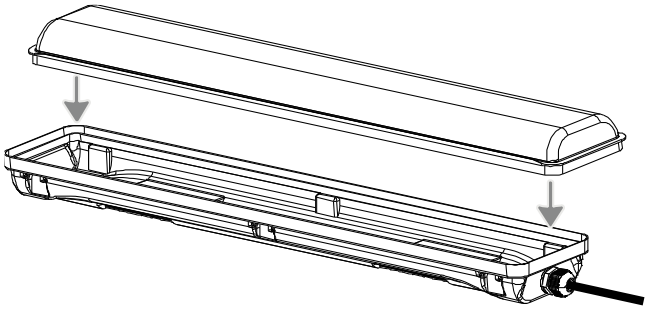

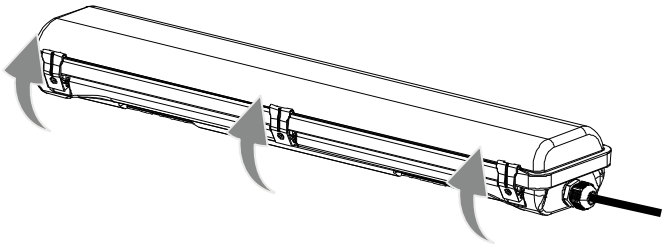

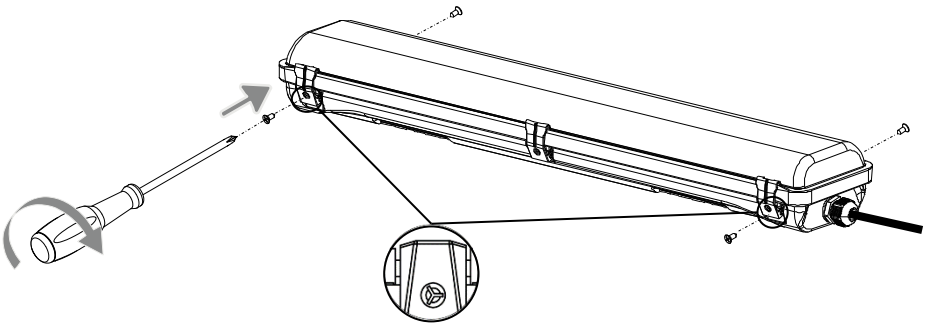

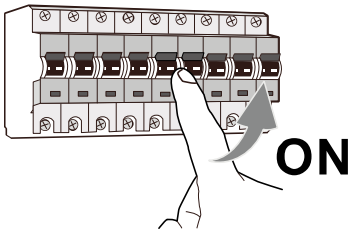

Data di emissione: 04.07.2023
Stato di modifica: M2
Codice: 6550250.11